Пневмоподвеска

В зависимости от комплектации полуприцепа возможна установка пневмоподвески в разных вариантах.

Подвеска (см. рисунок Пневмоподвески) - пневматическая, зависимая, состоит из рессор, амортизаторов и пневмоподушек. Рессоры крепятся к передним кронштейнам при помощи осей, к балкам осей с помощью стремянок. Пневмоподушки расположены между рессорами подвески и лонжеронами рамы, к которым они крепятся болтовым соединением. Вертикальную нагрузку воспринимают пневмоподушки. Амортизаторы предназначены для гашения колебаний полуприцепа при движении по неровной дороге. В зависимости от седла тягача возможны три варианты установки рессор.

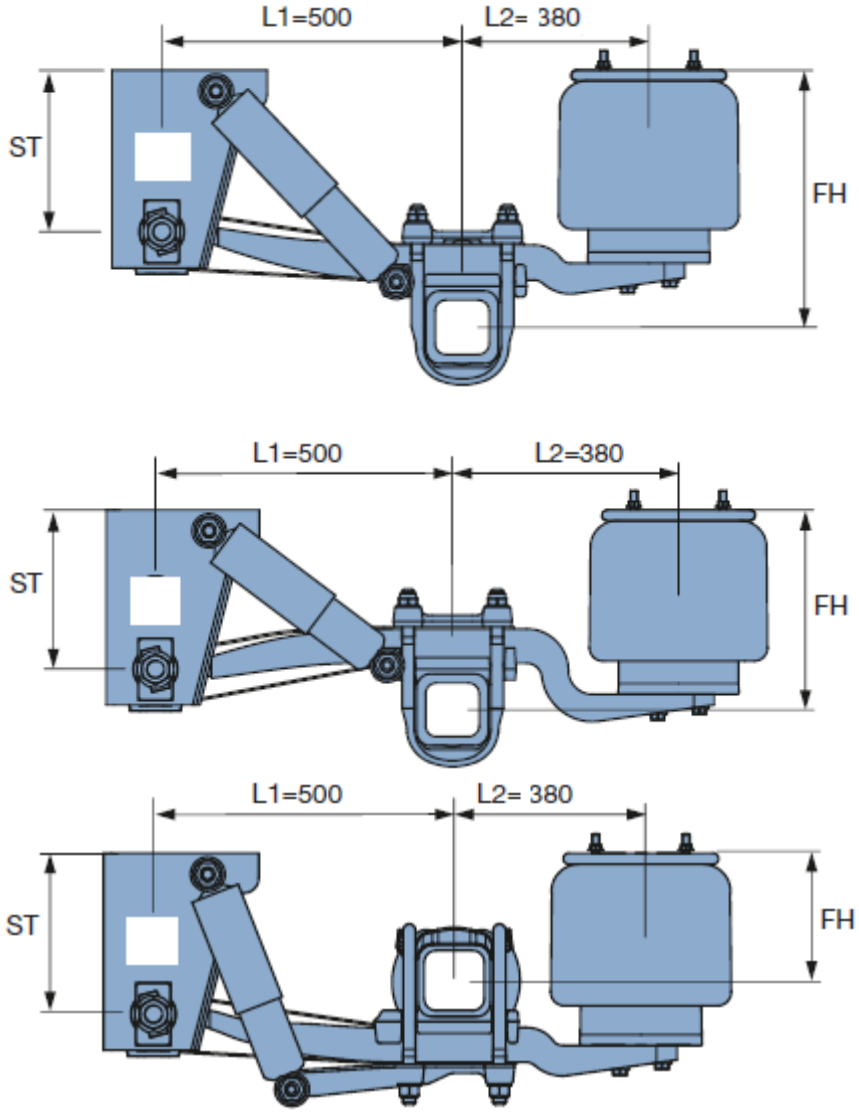

Пневмоподвески

Техническое обслуживание пневмоподвески.

Регулировку положения осей произвести относительно центра шкворня. Полуприцеп установить на горизонтальную ровную площадку, при этом рама полуприцепа и балки осей должны быть параллельны площадке. Обеспечить разницу размера "Г" с противоположных сторон не более 4 мм и межосевых расстояний размера "Д" не более 2 мм.

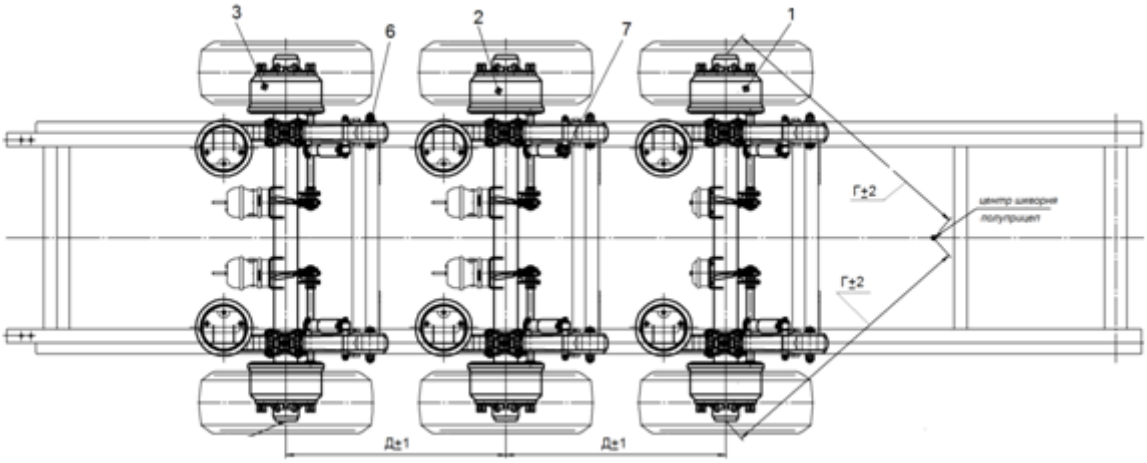

Установка пневмоподвески и оси

1,2,3 – ось с тормозными камерами; 5 – пневмоподушка; 6 – монтажный комплект кронштейна;

7 – монтажный комплект амортизатора

Затяжку гайки рессоры произвести в рабочем положении при высоте езды FH в два приема:
- динамометрическим ключом с моментом 400Нм;
- отметить нанесением риски положение гайки и довернуть ее гайковертом на 120°.

Инструкция по сервису системы ходовой части с пневматической подвеской.

1.1 Техосмотр, проводимый после ввода в эксплуатацию – (в течение 2 недель после первой поездки, но не позднее чем через 1000 км)

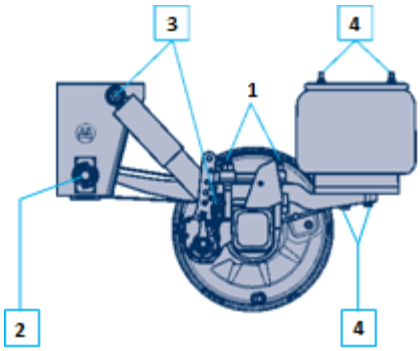

У агрегатов с пневмоподвеской после эксплуатации в дорожном режиме подтяжка болтовых соединений должна выполняться в обязательном порядке.

При невыполнении данной операции гарантия снимается.

1 - Подтянуть крепление рессор динамометрическим ключом.

Момент затяжки: М 22 (разм. ключа 32) М = 550 Нм (510 - 605 Нм)*

М 24 (разм. ключа 36) М = 650 Нм (605 - 715 Нм)

2 - Подтянуть рессорные болты динамометрическим ключом.

Момент затяжки: кронштейн пневмоподвески и поперечина подвески

М 30 (разм. ключа 46) М = 900 Нм (840 - 990 Нм)

3- Подтянуть крепления амортизаторов динамометрическим ключом.

Момент затяжки: М 24 М = 420 Нм (390 - 460 Нм)

с алюминиевым кронштейном М = 320 Нм (300 - 350 Нм)

4 - Подтянуть крепления пневмоподушки динамометрическим ключом.

М 12 М = 66 Нм

М 16 М = 230 Нм

*) При монтаже новых деталей крепления пневмоподвески:

Момент затяжки: М 22 М = 550 Нм + угол поворота 90°

1.2 Визуальный контроль, проводимый в рамках предписанного законодательством техосмотра

– Объем проверки через 12, 36 и, при необходимости, через 60 месяцев

Необходимый визуальный контроль, проводимый с интервалом
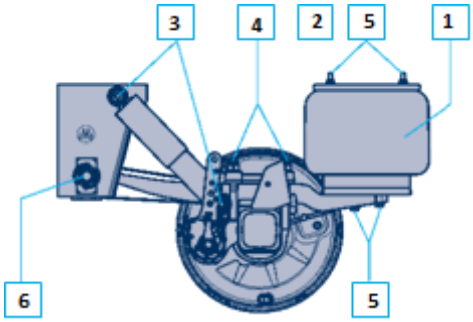 ◦ Визуальный контроль - проверить все элементы конструкции на наличие повреждений и износа. 1-Пневмоподушки: проверка состояния. 2- Краны пневмоподвески: проверить состояние, герметичность и прочность посадки. 3 - Визуальный контроль - проверить прочность крепления амортизаторов. М 24 М = 420 Нм (390 - 460 Нм) с алюминиевым кронштейном М 24 М = 320 Нм (300 - 350 Нм) 4 - Визуальный контроль - проверить прочность крепления рессор. М 22 (разм. ключа 32) М = 550 Нм (510 - 605 Нм) М 24 (разм. ключа 36) М = 650 Нм (605 - 715 Нм) 5 - Визуальный контроль - проверить прочность крепления пневмоподушек. М 12 М = 66 Нм М 16 М = 230 Нм 6 - Визуальный контроль - проверить прочность крепления рессорных болтов. Кронштейны пневмоподвески и поперечина подвески М 30 (разм. ключа 46) М = 900 Нм (840 - 990 Нм)

При проведении данных техосмотров достаточно визуального контроля. При необходимости подтянуть болтовые соединения с предписанными моментами затяжки. В определенных случаях заплатить за эти работы должен владелец транспортного средства.

1.3 Сервис в полном объеме через 60 месяцев эксплуатации.

Исправные амортизаторы являются условием работы подвески и тем самым основанием для соглашения о предоставлении гарантии. Необходима профилактическая (платная) замена амортизаторов, проводимая в рамках сервиса в полном объеме через 60 месяцев эксплуатации.

Выполняемые работы

Смазочные работы:

1 - Подшипник: полностью заменить смазку, заменить подшипники

2 - Уплотнение системы: заменить полностью

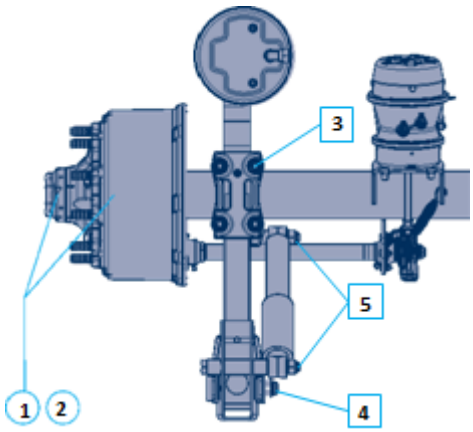

Работы по техническому обслуживанию:

3- Крепления рессор:

проверить крепление рессор динамометрическим ключом на прочность посадки.

Моменты затяжки: М 22 (разм. ключа 32) М = 550 Нм (510 - 600 Нм)

М 24 (разм. ключа 36) М = 650 Нм (605 - 715 Нм)

4- Рессорный болт:

проверить рессорный болт динамометрическим ключом на прочность посадки и износ.

Моменты затяжки:

кронштейн пневмоподвески и поперечина

М 30 (разм. ключа 46) М = 900 Нм (840 - 990 Нм)

5 - Амортизаторы:

заменить амортизаторы. Моменты затяжки:

М 24 М = 420 Нм (390 - 460 Нм)

6- Косынка(при болтовом соединении):

проверить прочность крепления и износ резьбовых соединений рессорных болтов.

Момент затяжки: М 18 х 1,5 М = 420 Нм (390 - 460 Нм)

В рамках сервиса в полном объеме должны быть также проведены необходимые работы по техническому обслуживанию и смазке в соответствии с требованиями компании. Быстроизнашивающиеся детали, признанные компанией ООО “Камский завод Трансмаш” непригодными, должны быть заменены за счет клиента.

1.4 Объем проверки через 72 месяца (см. табл. 1)

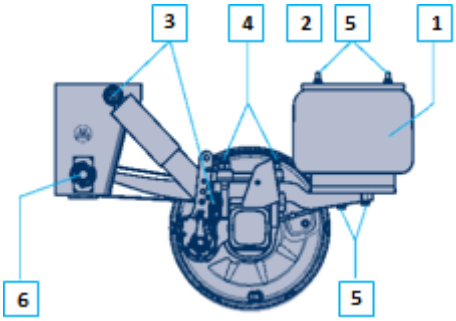

Профилактические сервисные работы.

Визуальный контроль должен проводиться через 12, 36 и 72 месяца, а если предписанные законодательством техосмотры совпадают по срокам, то их можно проводить в одни и те же дни. Визуальный контроль при эксплуатации должен проводиться ежегодно.

Визуальный контроль через 12 месяцев
(объем согл. описанию п. 1.2)

Дата:
Печать и подпись ООО “Камский завод Трансмаш”

Визуальный контроль через 36 месяцев
(минимальный объем согл. описанию п. 1.2)

Дата:
Печать и подпись ООО “Камский завод Трансмаш”

Сервис в полном объеме через 60 месяцев
(минимальный объем согл. описанию п. 1.2-1.3)

Дата:
Печать и подпись ООО “Камский завод Трансмаш”

Проверка через 72 месяца
(минимальный объем согл. описанию п. 1.2)

Дата:
Печать и подпись ООО “Камский завод Трансмаш”

Исключение из гарантии

Настоящая гарантия не распространяется на естественный износ, соответствующие быстроизнашивающиеся детали (в частности, тормозные накладки, тормозные барабаны, тормозные диски, тормозные цилиндры, детали опор разжимного вала, колодки, амортизаторы и подушки пневмоподвески), внутренние детали суппорта дискового тормозного механизма, зависящие от технического обслуживания, а также негативное воздействие на окружающую среду, как возникновение шума и запаха.

Кроме того, гарантия не распространяется на дефекты, возникшие в результате воздействия внешних сил, в случае неправильного обслуживания, несоблюдения инструкций компании ООО “Камский завод Трансмаш” по монтажу и оборудованию, инструкций по обслуживанию.