30.38.743.000
Ось BPW прицепа HSF 9010 ECO

L (геометрическое замыкание)
Тормозной механизм SN 4218 BPW 95
для ABS с датчиками
Колея 2040 мм, рессорная колея 1300 мм, расстояние между центрами кронштейнов тормозных камер 415 мм
для тормозной мембранной пневмокамеры, AGS ECO-Master, длина рычага (HL) 120 - 165 / 250
Приваренные кронштейны тормозной камеры, сзади
Тормозные барабаны, ширина 226 мм
Крепление колеса 280,8 / 335 / 10
Болты крепления колеса M 22 x 1,5
без колёсных гаек

Поз.	Название	Кат. номер	Размер	Кол-во
10	Комплект осевой балки	11.11.111110	только по запросу	1
23	Пластина	03.281.42.03.0		1
25	Центрирующая рама	03.295.46.21.0	72,5 x 60 x 8	2
25	Центрирующее кольцо Обратить внимание на изменённый контур опорной пластины рессоры (опорная пластина рессоры для центрирующей рамы 03.295.46.21.0)!	03.310.34.28.0	Ø 50 / 70 x 8	2
28	Пластина упорного подшипника	03.285.55.71.0		2
190	Кронштейн тормозной камеры	03.182.35.78.0		2
209	Ремонтный комплект, опора вала разжимного кулака с малым обслуживанием Поз. 210, 214, 220, 221, 225, 227, 230, 232, 245, 271, 272	09.801.06.09.2	с 03.229.02.18.0 / 03.229.02.19.0, для вала разжимного кулака с конечной цифрой 3 или 4	1
210	Втулка	03.112.44.34.0	Ø 42 / 46 x 72,6	2
214	Коническая маслёнка	02.6802.03.50	AM 10 x 1	2
215	Защитный колпачок	02.3505.20.00		6
220	Держатель подшипника Крепление держателя подшипника на 4 установочных болтах (с 09/97), вал разжимного кулака с конечной цифрой от 0 до 2 Поставки прекращены. Комплект для пересборки: 09.801.06.09.1	03.229.02.16.1		2
220	Держатель подшипника для вала разжимного кулака с конечной цифрой 3 или 4	03.229.02.18.0		2
221	Держатель подшипника, для маслёнки для вала разжимного кулака с конечной цифрой от 0 до 2 Поставки прекращены. Комплект для пересборки: 09.801.06.09.1	03.229.02.17.0		2
221	Держатель подшипника, для маслёнки для вала разжимного кулака с конечной цифрой 3 или 4	03.229.02.19.0		2
225	Сферическая втулка для вала разжимного кулака с конечной цифрой от 0 до 2 Поставки прекращены. Комплект для пересборки: 09.801.06.09.1	03.113.14.03.0	Ø 42 / 62 x 38	2
225	Сферическая втулка для вала разжимного кулака с конечной цифрой 3 или 4	03.113.14.04.0	Ø 42 / 60 x 38	2
227	Коническая маслёнка	02.6802.14.50	AM 8 x 1	2
230	Комплект деталей для установки болтов Вкл. поз. 232	05.865.00.02.0	M 8 x 30 - 8.8 / SW 13	8

30.38.743.000
Ось BPW прицепа HSF 9010 ECO

Поз.	Название	Кат. номер	Размер	Кол-во
232	Контргайка	02.5273.49.88	M 8 - 8 / SW 13	8
240	Вал разжимного кулака	05.097.05.29.4	615,5 / 736	1
241	Вал разжимного кулака	05.097.05.30.4	615,5 / 736	1
245	Комплект деталей для монтажа Поз. 250 - 262, 268, 270, 274	09.801.08.86.0		2
250	Стопорное кольцо	02.5676.01.00	A 42 x 2,5	4
252	Кольцо	03.310.12.24.0	Ø 42 / 46 / 55 x 7	2
255	О-кольцо	02.5677.37.42	Ø 37 x 2,6 (чёрный)	2
256	О-кольцо	02.5679.23.00	Ø 40 x 2,5 (зелёный)	2
258	Уплотнительное кольцо	03.120.42.02.0	Ø 42 / 56 x 2/4	2
260	Пружинное стопорное кольцо для вала разжимного кулака с конечной цифрой 1 или 2 в 09.801.06.09.1 не содержится	02.5616.05.90	Ø 37 / 41 x 2	2
260	Втулка для вала разжимного кулака с конечной цифрой 3 или 4	03.113.03.06.0	Ø 37,4 / 45 x 21,3	2
262	Шайба	03.320.11.16.1	Ø 22,5 / 42 x 10,5	2
266	Рычаг (Индикатор износа тормозных накладок)	03.190.14.07.1	85 мм	2
268	Контргайка	03.260.14.08.0	M 22 x 1,5 / H 15 / SW 32	2
270	Уплотнительное кольцо	03.120.43.19.0	Ø 37 x 25	2
271	Уплотнительное кольцо для вала разжимного кулака с конечной цифрой 3 или 4	03.120.42.09.0	Ø 42 x 15	2
271	Уплотнительное кольцо для вала разжимного кулака с конечной цифрой 1 или 2 в 09.801.06.09.1 не содержится	03.120.43.12.0	Ø 41 x 20	2
272	Уплотнительное кольцо для вала разжимного кулака с конечной цифрой 3 или 4	03.120.42.08.0	Ø 45 x 13,5	2
272	Уплотнительное кольцо для вала разжимного кулака с конечной цифрой 1 или 2 в 09.801.06.09.1 не содержится	03.120.43.10.0	Ø 34 x 25,5	2
274	Страховочная скоба	03.350.30.02.0	Ø 49 x 9	2
279	Комплект регуляторов рычажной передачи (трещёток) (ECO-Master) Поз. 230, 232, 262, 266, 280, 285	05.574.82.87.3	Длина рычага (HL) 120 / 135 / 150 / 165 = Ø 14 / L 180 = Ø 11 / 250 = Ø 14	1
280	Регулятор рычажной передачи (трещётка) (ECO-Master) Вкл. поз.215, 283, 284	05.174.82.63.3	Длина рычага (HL) 120 / 135 / 150 / 165 = Ø 14 / L 180 = Ø 11 / 250 = Ø 14	2
283	Колпачок	03.211.90.15.0		2
284	Коническая маслёнка	02.6850.01.02	AS 8 x 1	2
285	Формованная пластина	03.165.25.28.0		2
295	Стяжная пружина	05.397.26.03.0	Ø 25,8 / 2,8 x 148 (185)	2
325	Пружинное кольцо с усиком (С-зажим) для тормозного механизма с раздельным роликом	03.188.02.02.0	33 / 32,5 x 10	8
327	Ремонтный комплект тормозного механизма SN 42.. (стяжные пружины / пружинное кольцо с усиком (С-зажим)) Поз. 325, 363, 367, 368	09.801.06.79.0		1

30.38.743.000
Ось BPW прицепа HSF 9010 ECO

Поз.	Название	Кат. номер	Размер	Кол-во
328	Ремонтный комплект тормозного механизма SN 4218, с тормозными колодками Поз. 327, 330	09.801.07.39.0	SN 4218 ECO Drum	1
330	Комплект деталей для установки тормозной колодки, с накладкой Поз. 335, 350, 357	05.091.46.32.1	SN 4218 ECO Drum	4
335	Комплект деталей для установки тормозной колодки, без накладки Вкл. поз. 345 - 348	05.091.46.36.0	SN 4218 ECO Drum	4
344	Ремонтный комплект ролик тормозной колодки Поз. 345 - 348	09.801.02.91.0	для тормозного механизма с раздельным роликом	2
345	Ролик	05.331.44.02.0	Ø 26 / 45 x 33,5	4
346	Болт	03.084.75.24.0	Ø 26 x 58,5	4
348	Кольцо	03.310.70.15.0	Ø 24 / 31 x 3,5	8
350	Ремонтный комплект тормозная накладка SN 4218 для одной оси	09.801.07.41.0	18 мм	1
357	Заклёпка	02.5805.80.35	B 8 x 15	80
363	Стяжная пружина ECO Drum	05.397.58.03.0	Ø 34,5 / 5,5 x 274 (301)	2
367	Стяжная пружина (крючок)	03.397.33.12.0	Ø 16,2 / 3,2 x 32 (36)	2
368	Стяжная пружина (проушина)	03.397.33.13.0	Ø 16,2 / 3,2 x 32 (36)	2
380	Тормозной барабан	03.109.67.13.0	Ø 420 x 180 / 226 / 290 / 10 x Ø 23 / 335	2
418	Ремонтный комплект, конический роликоподшипник с осевой гайкой и колпаком Поз. 420, 423, 428 - 431, 437, 438, 440, 441, 445 - 448, 460	09.801.02.33.0	с колпаком 03.212.24.25.0	2
419	Ремонтный комплект, конический роликоподшипник без осевой гайки и колпака Поз. 420, 423, 428, 430, 431, 440, 441, 445	09.801.02.72.0		2
420	Упорное кольцо в сб. Поз. 421, 422, 424	05.370.07.67.0		2
421	Упорное кольцо	03.370.07.60.0	Ø 86 / 115 / 139 x 22	2
422	Сальник	02.5664.57.00	Ø 115 / 137 x 10,5	2
423	Кольцо	02.5683.62.00	Ø 131 / 140 x 12	2
424	О-кольцо	02.5677.90.40	Ø 90 x 3	2
428	Защитный щиток	02.5681.98.00	Ø 103 / 147 x 15	2
430	Конический роликоподшипник	02.6410.24.00	33116	2
431	Уплотнительное кольцо	03.010.93.33.0	Ø 84 / 129 x 8,5	2
434	Ремонтный комплект система подшипников ступицы (ступица в сборе) Поз. 420 - 449, 460, 560	09.801.06.03.0	со ступицей 03.272.30.87.0	2
435	Ступица Вкл. поз. 436	03.272.30.87.0	M 125 x 2 / Ø 110/130 / 280,8 / 10 x Ø 22 / 335	2
436	Просечной штифт	02.6010.35.60	Ø 6 x 19,5	20
437	Стопорное кольцо	02.5606.40.90	Ø 140 x 4	2
438	Стопорное кольцо	02.5606.12.90	Ø 112 x 4	2

30.38.743.000
Ось BPW прицепа HSF 9010 ECO

Поз.	Название	Кат. номер	Размер	Кол-во
440	Упорное кольцо	03.370.25.16.0	Ø 54 / 98 x 9	2
441	Конический роликоподшипник	02.6410.25.00	32310	2
445	Шайба	03.320.73.13.0	Ø 43 / 61 x 5,8	2
446	Осевая гайка	03.266.46.02.0	M 42 x 2 / Ø 110 / SW 65	2
447	Болт	03.084.71.17.0	Ø 8 x 45	2
448	Пружинное кольцо с усиком	03.188.03.06.0	Ø 54 x 2	2
460	Колпак ступицы	03.212.24.25.0	M 125 x 2 / H 61 / SW 110 / BPW	2
472	Болт крепления колеса (палец с буртиком)	03.296.23.15.1	M 22 x 1,5 / M 22 x 2 / 100 / 46 / 49	20
474	Контргайка	03.260.04.06.0	M 22 x 2 - 10 / SW 32	20
500	Комплект грязезащитных щитков (пыльников) в сборе Поз. 501 - 504, 510, 520	99.00.000.1.29	SN 4218 / □ 120 / 16°	1
501	Грязезащитный щиток (пыльник) слева, сверху	03.010.81.31.0	Грязезащитные щитки (пыльники) поставляются только попарно (верхний и нижний) !	1
502	Грязезащитный щиток (пыльник) слева, снизу	03.010.81.32.0	Грязезащитные щитки (пыльники) поставляются только попарно (верхний и нижний) !	1
503	Грязезащитный щиток (пыльник) справа, сверху	03.010.81.29.0	Грязезащитные щитки (пыльники) поставляются только попарно (верхний и нижний) !	1
504	Грязезащитный щиток (пыльник) справа, внизу	03.010.81.30.0	Грязезащитные щитки (пыльники) поставляются только попарно (верхний и нижний) !	1
510	Болт с буртиком	02.5071.55.80	M 10 x 15 - 8.8 / SW 13	8
520	Заглушка	03.379.00.23.0		4
542	Держатель датчика, справа	03.189.07.58.0	L = 37,5 мм / H = 14 мм	1
543	Держатель датчика, слева	03.189.07.59.0	L = 37,5 мм / H = 14 мм	1
551	Установочный болт	02.5071.23.00	M 8 x 20 - 10.9 / SW 13 / Torx Plus 40IP	4
560	Кольцо (ротор)	03.310.08.15.0	Ø 152 / 170 x 15 (100 Z)	2
564	Скоба	02.3507.32.00		2
565	Полукруглый шлицевой гвоздь	02.6005.25.40	Ø 4 x 10	2
570	Датчик	02.3317.05.00		2
571	Втулка для ABS	02.0316.59.00	Ø 16 / 18,4 x 31,5	2
585	Держатель для штекерного разьёма датчика	03.189.13.90.0		2
900	Специальная смазка для датчиков ABS	02.1040.17.00		1

30.38.743.000
Ось BPW прицепа HSF 9010 ECO

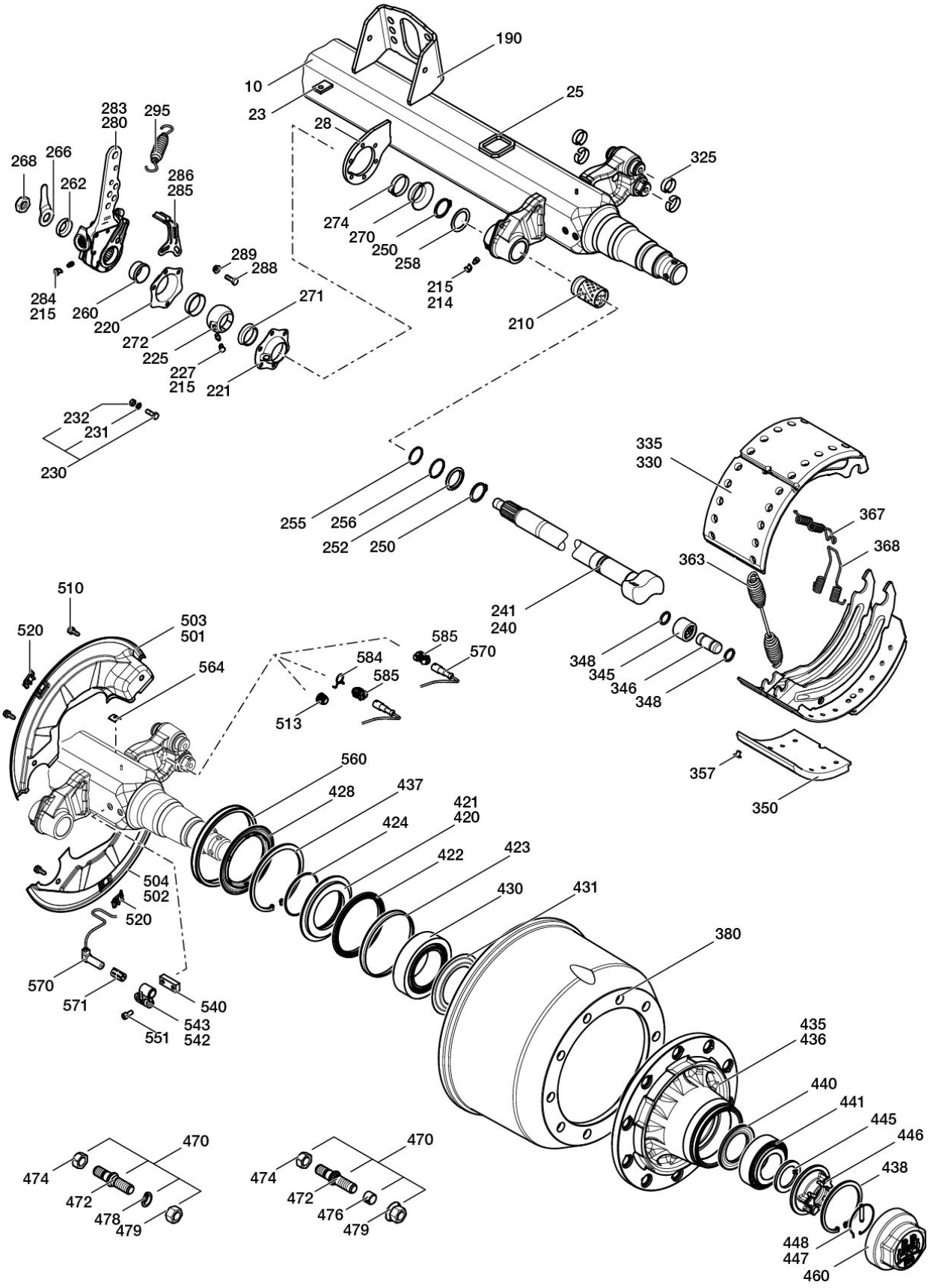

30.38.743.000
Ось BPW прицепа HSF 9010 ECO

-2015 AGS

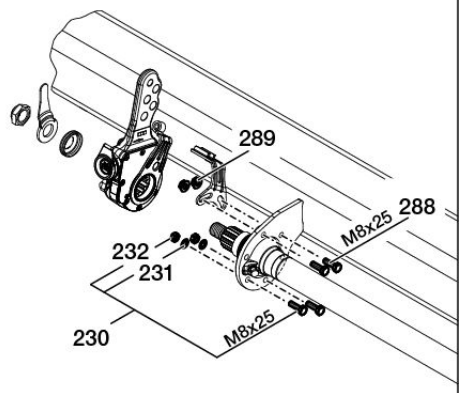

230	05.865.00.02.0	M 8 x 25 - 8.8 / SW 13
231	02.5403.08.92	B 8
232	02.5202.12.82	M 8 / SW 13
288	02.5025.30.82	M 8 x 25 - 8.8 / SW 13
289	02.5273.32.82	M 8 - 8 / SW 13

2016- AGS

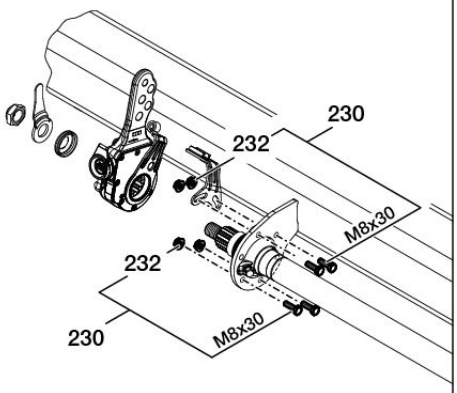

230	05.865.00.02.0	M 8 x 30 - 8.8 / SW 13
232	02.5273.49.88	M 8 / SW 13

-2015 GSK

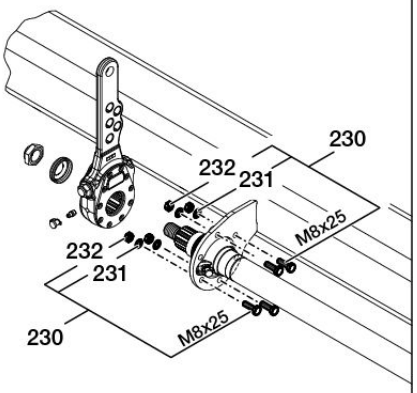

230	05.865.00.02.0	M 8 x 25 - 8.8 / SW 13
231	02.5403.08.92	B 8
232	02.5202.12.82	M 8 / SW 13

2016- GSK

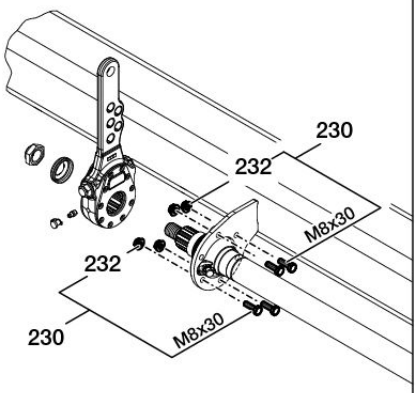

230	05.865.00.02.0	M 8 x 30 - 8.8 / SW 13
232	02.5273.49.88	M 8 / SW 13